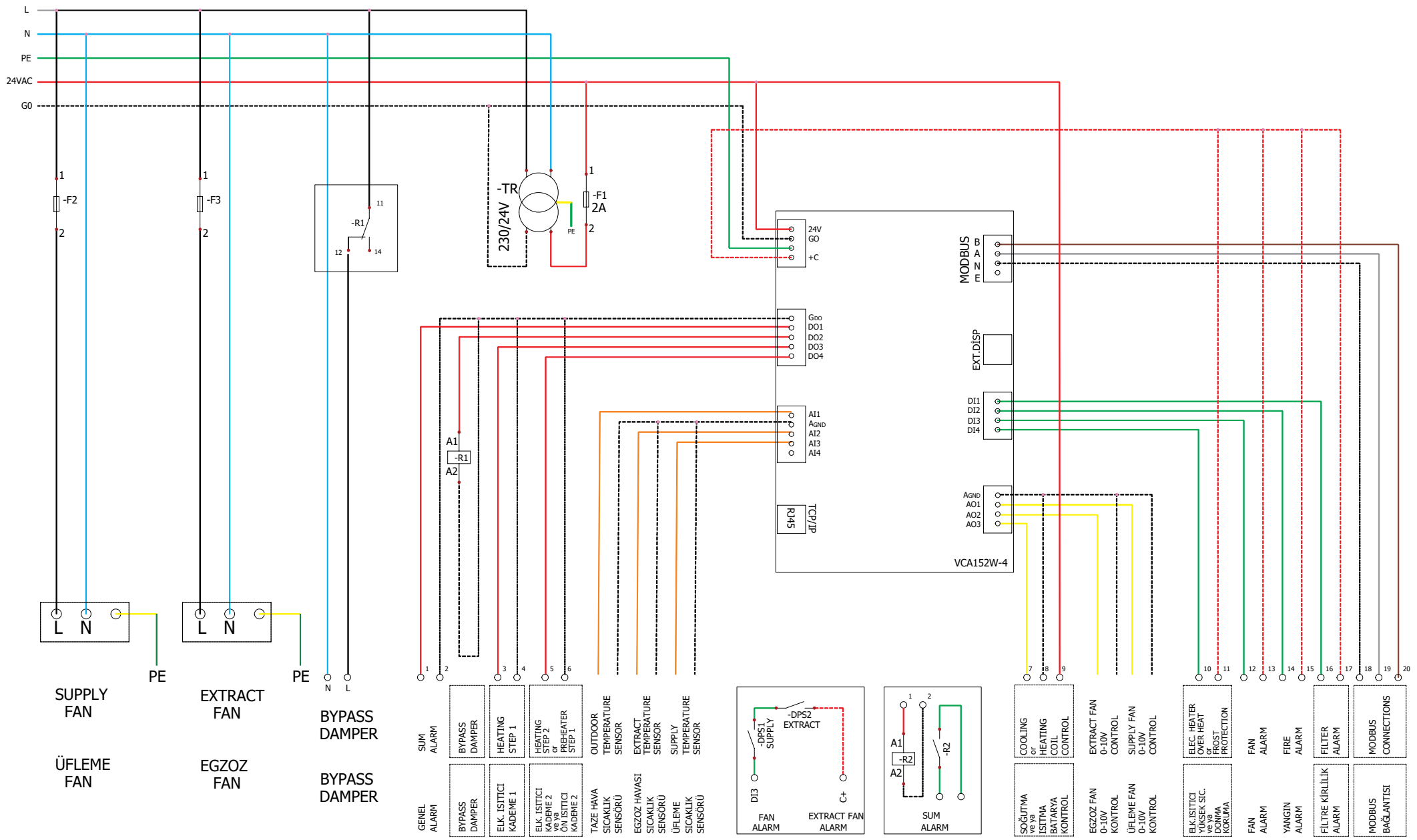

NOT: THE CONNECTIONS SHOWN IN THE BOX OPTIONAL FEATURES

NOT: OPSİYONEL FONKSİYONLAR KUTU İÇİNDE GÖSTERİLMİŞTİR.

95101837 REV00