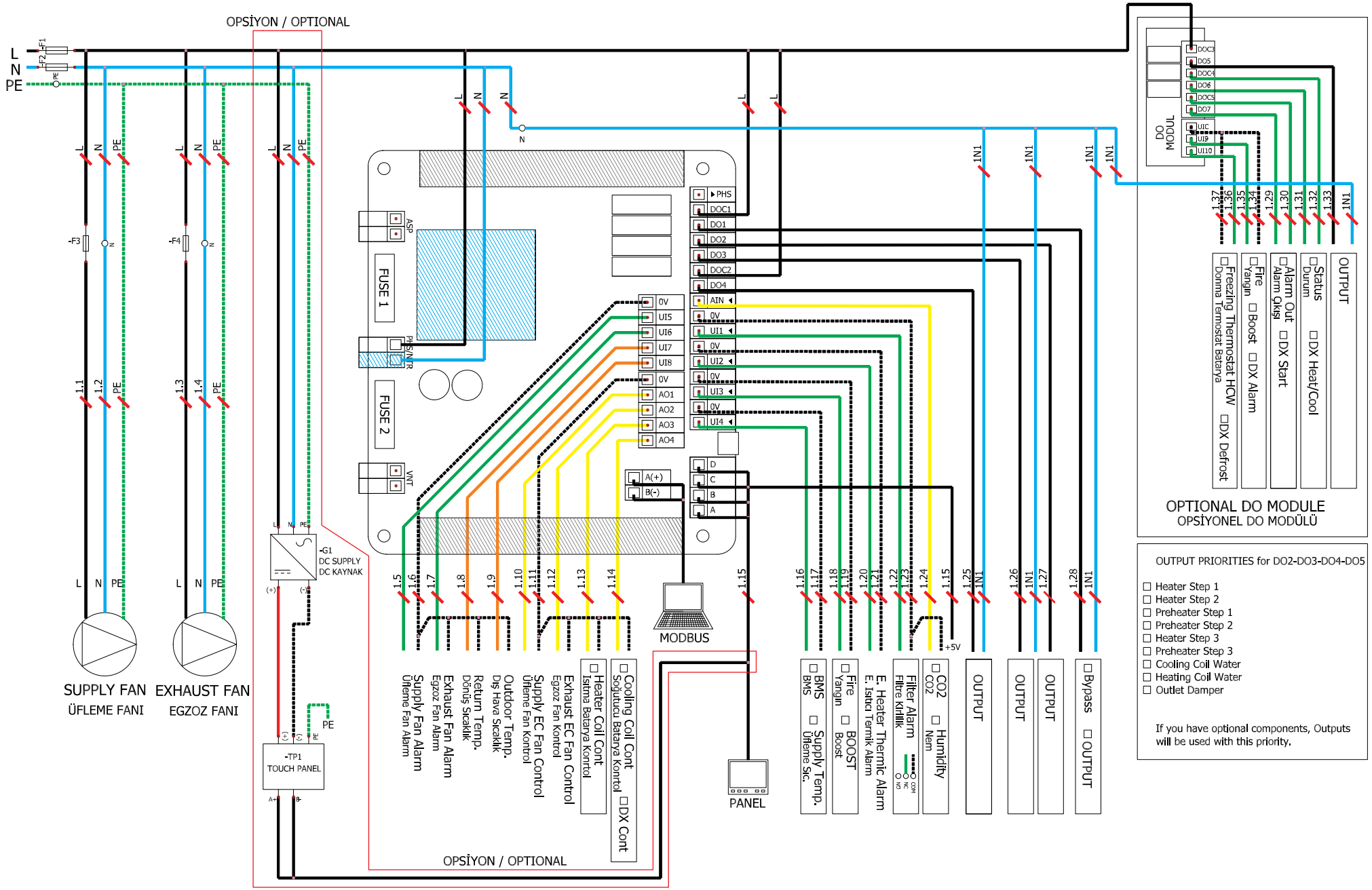


NOTE: 1-The connections shown in the box are optional equipment connections.
2-Default configurations are indicated by the '*' symbol.

NOT: 1-Kutu içerisindeki bağlantılar opsiyonel ekipman bağlantılarıdır.
2-Varsayılan konfigürasyonlar '*' sembolü ile gösterilmiştir.

95101618 REV09